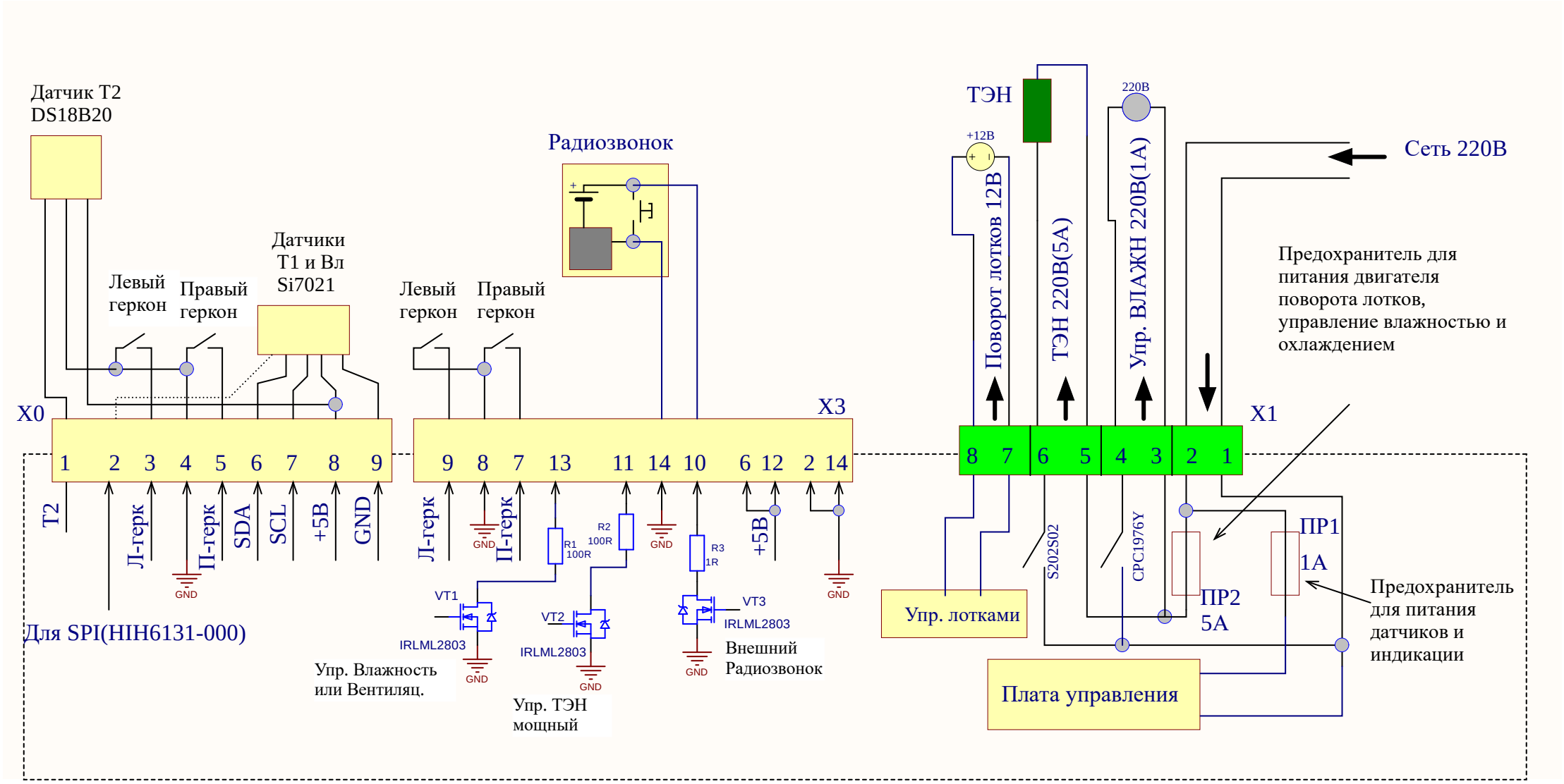
Датчик T2
DS18B20
Левый геркон
Правый геркон
Датчики T1 и Вл Si7021
Радиозвонок
Левый геркон
Правый геркон
X0
X3
1 2 3 4 5 6 7 8 9
9 8 7 13 11 14 10 6 12 2 14
T2
Л-герк
П-герк
SDA
SCL
+5В
GND
Л-герк
GND
П-герк
R1 100R
R2 100R
GND
R3 1R
+5В
GND
VT1
IRLML2803
VT2
IRLML2803
VT3
IRLML2803
Для SPI(HIH6131-000)
Упр. Влажность или Вентиляц.
Упр. ТЭН мощный
Внешний Радиозвонок
ТЭН
+12В
220В
Сеть 220В
Поворот лотков 12В
ТЭН 220В(5А)
Упр. ВЛАЖН 220В(1А)
Предохранитель для питания двигателя поворота лотков, управление влажностью и охлаждением
X1
8 7 6 5 4 3 2 1
S202S02
CPC1976Y
ПР1
1А
ПР2
5А
Предохранитель для питания датчиков и индикации
Упр. лотками
Плата управления